VIKINGBAD

**8.02.2024**
Vikingbad AS

# FDV- DOKUMENTASJON

NRF
6135214

Varenummer
VB-016445

Navn
Badekar KVADRAT DUO 170

## Produktbilde:



## Strektegning:

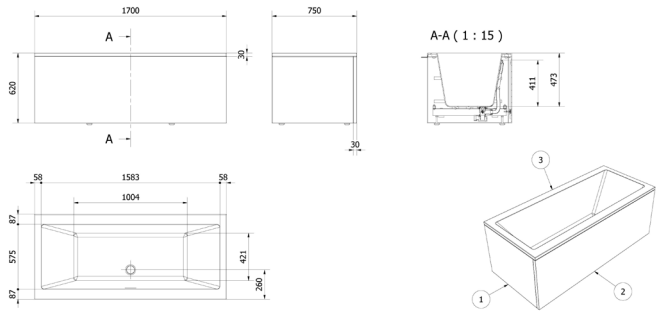


## KOMPONENTER & TILKOBLING

Produktet er beregnet for innendørs bruk og tilkobles avløp. Se til at koblinger er strammet og tette ved testkjøring av badekaret. Sjekk at alle delene er komplette og at det ikke er synlige skader, feil eller mangler

## MONTERING

Monteres i henhold til medfølgende manual. Installasjonen utføres med hjelp av fagperson. Installatør skal sikre at underlaget må være plant og stabilt, samtidig ha en bæreevne som tåler nettovekt på kar, vannvolum og badende person(er).

## TEKNISK DATA

| | |
|---|---|
| Nettomål LxBxH mm | 1700x750x620 |
| Nettovekt kg | 32 |
| Max antall personer stk | 2 |
| Vannvolum liter | 246 |
| Farge innvendig | NCS S0300-N |
| Farge utvendig | - |
| Overflate innvendig | Hvit glans |
| Overflate utvendig | - |
| Bestanddeler struktur | Akryl, glassfiber, rustfritt stål |
| Avtagbart front-/endepanel | Alternativ |

**Produktet er testet og funnet i samsvar med test standard EN 14516**

**Vikingbad AS**
**Org.nr: 995 165 392 MVA**

**Postboks 96,**
**4891 Grimstad**
**NORGE**

**Tel: +47 37 09 06 00**
**Faks: +47 37 09 06 01**
**post@vikingbad.no**

© Vikingbad AS - vikingbad.no

## DRIFT & VEDLIKEHOLD

**Sikkerhet og helse:**
La ikke barn bade alene
Bruk aldri elektriske apparater i forbindelse med bading

Viktig at rommet har god ventilasjon

**Rengjøring:**
Vi anbefaler rengjøring med vaskemidler beregnet for baderom. Bruk en myk klut og unngå bruk av f.eks skuresvamp da dette kan lage riper på produktet.

Vann og såperester tørkes av umiddelbart. Unngå: Rengjøringsmiddel med skure-effekt eller innholdende løsmiddler! Eksempel: Syrer, blekemidler, kaustisk soda og amoniakk (salmiakk) må ikke brukes!

Man skal ikke benytte produkter til hårfarging, produkter til oppskylling av klær som kan inneholde overflødige fargestoffer og lignende, da dette kan farge av og lage flekker i overflaten som er vanskelige å få bort.

**Vedlikehold av overflaten blanke overflater:**
Anbefalte produkter for vask er Cleansing Cream, for å rengjøre produktet etterfulgt av Beauty Polish, som beskytter overflatene.

**Vedlikehold av overflaten matte lyse overflater:**
Anbefalte produkter for vask om ikke vanlig rengjøring er tilstrekkelig:
a. AntiBac gel
b. Rød sprit/alkohol

**Vedlikehold av overflate matte mørke overflater:**
For at finishen skal opprettholdes holder det å behandle overflaten med Beauty Polish en til to ganger i året. Dersom produktet utsettes for vanntemperatur over 50°C vil overflaten mattes ned, og kan da behandles med Beauty Polish for å få frem opprinnelig finish.

**Reparasjon av skraper på overflate lyse blanke overflater:**
Anbefalte produkter for vask er Cleansing Cream, for å rengjøre produktet etterfulgt av Beauty Polish, som beskytter overflatene.

**Reparasjon av skraper på overflate lyse matte overflater:**
Reparasjon av små skraper utvendig:
Kan fjernes ved å vannslipe med 800-1000 vannslipepapir. Det er veldig viktig og pusse med sakte bevegelser for ikke og varme opp overflaten.
Da den vil den bli blankere og det er vanskelig å få matt igjen.

Reparasjon av små skraper innvendig:
Kan repareres med sandblåsing.
Prøver man å vannslipe vil det fort bli glansforskjeller.
Kontakt leverandør for nærmere beskrivelser

Ved store skraper og hakk innvendig:
Det er ikke mulig og repare store skader grunnet den matte utførelsen. Det er vanskelig å få jevnet ut områdene for å unngå farge/glansforskjeller.

**Reparasjon av skraper på overflate mørke matte overflater:**
For å reparere skrap og hakk i overflaten må det gjøres følgende:
Bruk skurepad som fulgte med karet til å pusse over karet. Dette kan gjøres for hånd eller ved hjelp av en eksentersliper. Får å få ett jevnt resultat må det pusses på hele karet, ikke bare skadestedet.
Etter pussingen er gjort og karet har en jevn overflate. Så vaskes karet ved hjelp av en magicsvamp og Cleansing Cream.

**Vikingbad AS**
**Org.nr: 995 165 392 MVA**

**Postboks 96,**
**4891 Grimstad**
**NORGE**

**Tel: +47 37 09 06 00**
**Faks: +47 37 09 06 01**
**post@vikingbad.no**

© Vikingbad AS - vikingbad.no

## ANVISNING FOR DEPONERING

Produktet bringes til godkjent gjenvinningsstasjon og sorteres i henhold til gjeldende retningslinjer.

## REKLAMASJONSVILKÅR

VikingBad AS følger norsk kjøpslov med 5 års reklamasjonsrett på fabrikasjonsfeil.

## ANVISNING FOR DEPONERING

Produktet bringes til godkjent gjenvinningsstasjon og sorteres i henhold til gjeldende retningslinjer.

## AVFALLSTYPE

Emballasje - Papp og plast

Badekaret - Blandet avfall

## TEKNISK SERVICE

Vikingbad AS, service avdeling.

service@vikingbad.no

## PRODUSENT/IMPORTØR

Vikingbad AS
Østerskogen 35, NO-4879 Grimstad
Postboks 96, NO-4891 Grimstad

post@vikingbad.no

Miljøfyrtårn®

GRØNT PUNKT

Vikingbad AS er sertifisert miljøfyrtårn.
Sertifikat nr. 3822



© Vikingbad AS - vikingbad.no